MOVACOLOR
modular dosing solutions

MCLiquid

Zuverlässiges und auslaufsicheres Dosieren von Flüssigkeiten

Das Färben mit Flüssigkeit kann eine Herausforderung sein. Es hängt alles von einer verlässlichen Dosierung ab, häufig mit extrem niedrigen Dosiermengen.Die wichtigsten Punkte sind Veränderungen in der Viskosität von Flüssigkeiten und eine auslauf-sichere Verwendung.

Movacolor hat ein modulares Flüssigkeitsdosiersystem mit einer Universalmotoreinheit, zwei Pumpentypen und mehreren auslaufsicheren Verpackungskonzepten entwickelt. Dies bietet Ihnen die Möglichkeit, die optimale Konfiguration zusammenzustellen:

- Gravimetrisch mit Peristaltikpumpe: einfache Farbänderung und maximale Kontrolle.
- Gravimetrisch mit Monopumpe: ideal für lange Laufzeiten mit einer Farbe und maximale Kontrolle.

Beide Systeme sind auch in einer volumetrischen Konfiguration erhältlich.

Um das Paket abzurunden, liefern wir Inline-Mischer und spezielle Düsenadapter für eine einfache Installation und eine einfache Reinigung.

Ihr komplettes Flüssigkeits-Dosierkonzept.

Eigenschaften

- 100% Zuverlässigkeit durch gravimetrische Kontrolle
- 8”-Vollfarb-Touchscreen
- Automatische Material-kalibrierung
- Automatic material calibration
- Rezepturenspeicherfunktion
- Freie Wahl von Pumpentyp und Verpackungskonzept
- Komplett integrierte Lösung inklusive Mischer und Halsstücke

About Movacolor

Movacolor specializes in tailor-made dosing solutions for the plastics industry. From our headquarters in the Netherlands, 50 colleagues work daily on (the assembly of) customer specific dosing solutions. Movacolor’s mission is to support plastic manufacturers in achieving their sustainability goals. We do this by means of our unique modular dosing concept. This dosing concept ensures that plastic manufacturers can easily process reycled material, reduce waste and save costs.

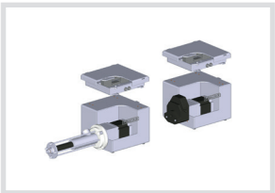

Zuverlässigkeit und Nachverfolgbarkeit

Die erweiterte gravimetrische Technologie macht die Vorkalibrierungszeit überflüssig und bietet Ihnen 100% Kontrolle über die dosierten Mengen, 24 Stunden am Tag.

Benutzerfreundlich

Das Dosiergerät ist dank des Designs sehr benutzerfreundlich. Der Vollfarb-Touchscreen ist einfach zu bedienen.

Komplettes Flüsigkeits-Dosierkonzept

Das modulare Design ermöglicht eine schnelle und einfache Farbänderung. Das Verpackungskonzept garantiert eine auslaufsichere Verwendung. Der gravimetrische MCLiquid kann in unser gravimetrisches Feststoff-Dosiersystem oder unser MCContinuous Blender System integriert werden.

Movacolor bv | Wolkammersstraat 5 | 8601 VB Sneek | Die Niederlande | +31 515 570 020 | info@movacolor.com | movacolor.com

MOVACOLOR
modular dosing solutions

Technische Daten

Kapazität
0,01-13 ml/s* (0,04-35 l/h)

Anwendungen
Spritzguss und Extrusion

Kommunikation
Modbus TCP/IP, Profibus**, Profinet**

Datenspeicherung
Interner Speicher (statische Änderungen), MCSmart Daten-erfassungssoftware (dynamische Änderungen), Speicherfunktion für 1.000 Rezepturen

Stromversorgung
95-250 V Wechselstrom, 50/60 Hz. Durch integrierte automatische Spannungsanpassung

Leistung
150 Watt maximal

Sprachen
Englisch, Deutsch, Niederländisch, Französisch, Hebräisch, Türkisch, Chinesisch, Thailändisch, Japanisch, Russisch, Italienisch, Tschechisch, Portugiesisch, Spanisch, Indonesisch, Polnisch, Koreanisch, Ungarisch, Schwedisch, Rumänisch***

Betrieb
8”-Vollfarb-Touchscreen

Eingang-Signale
Start Eingang: potentialfrei, 24 V Gleichstrom oder Extruder-tacho (0-30 V Gleichstrom)

Ausgang-Signale
Alarm, Warnung, Durchlauf, Ventil (für Fördergerät-steuerung), 2x0-10 V Gleichstrom** oder 4-20 mA**

* abhängig vom Pumpentyp
** optional
*** weitere Sprachen auf Anfrage

Maße HO100, HO500 and HO1200

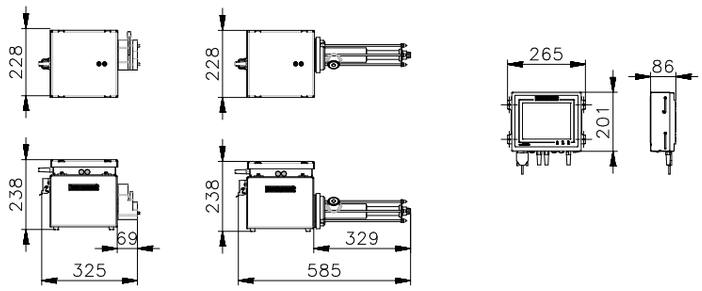

Maße HO100, HO500 and HO1200

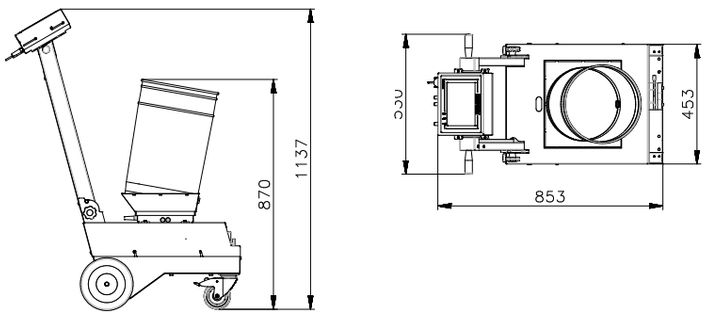

Movacolor bv | Wolkammersstraat 5 | 8601 VB Sneek | Die Niederlande | +31 515 570 020 | info@movacolor.com | movacolor.com